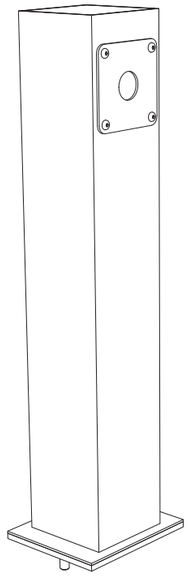

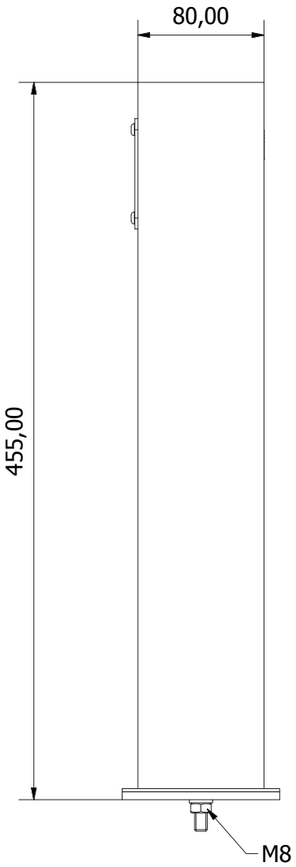
80,00
455,00
M8

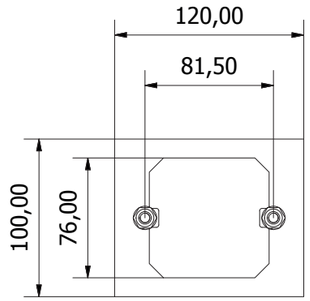
120,00
81,50
100,00
76,00

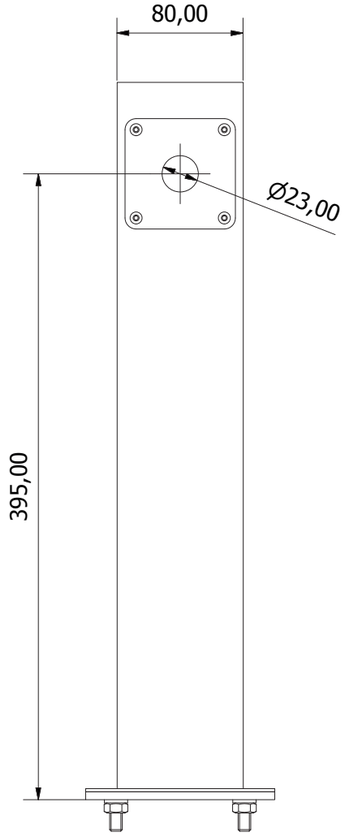
80,00
Ø23,00
395,00