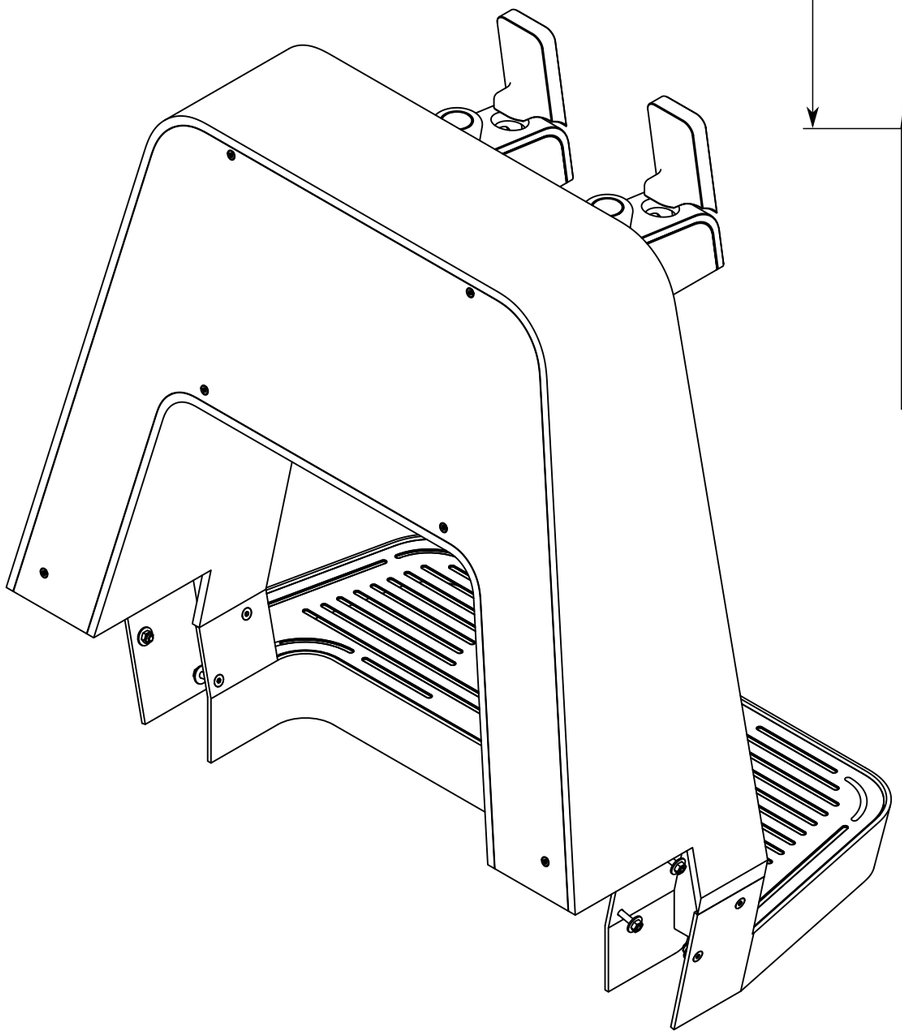

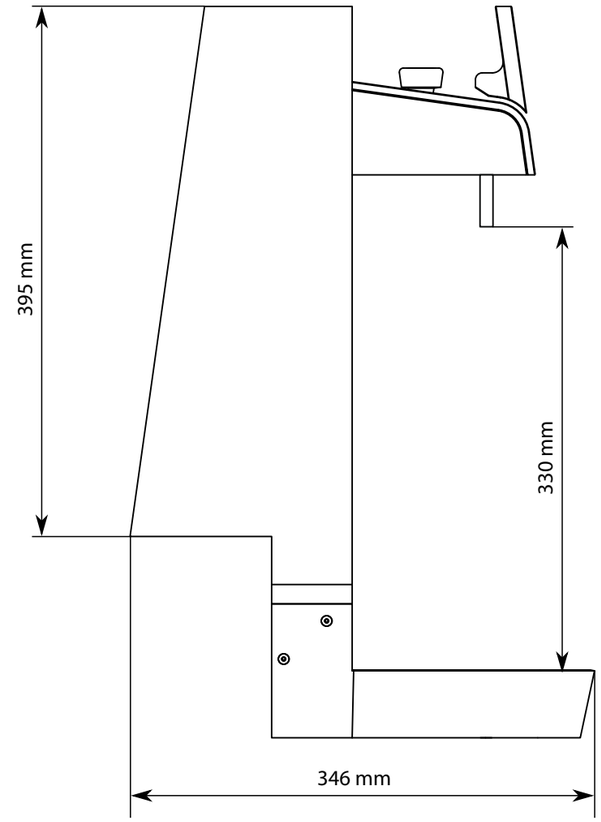
395 mm
330 mm
346 mm

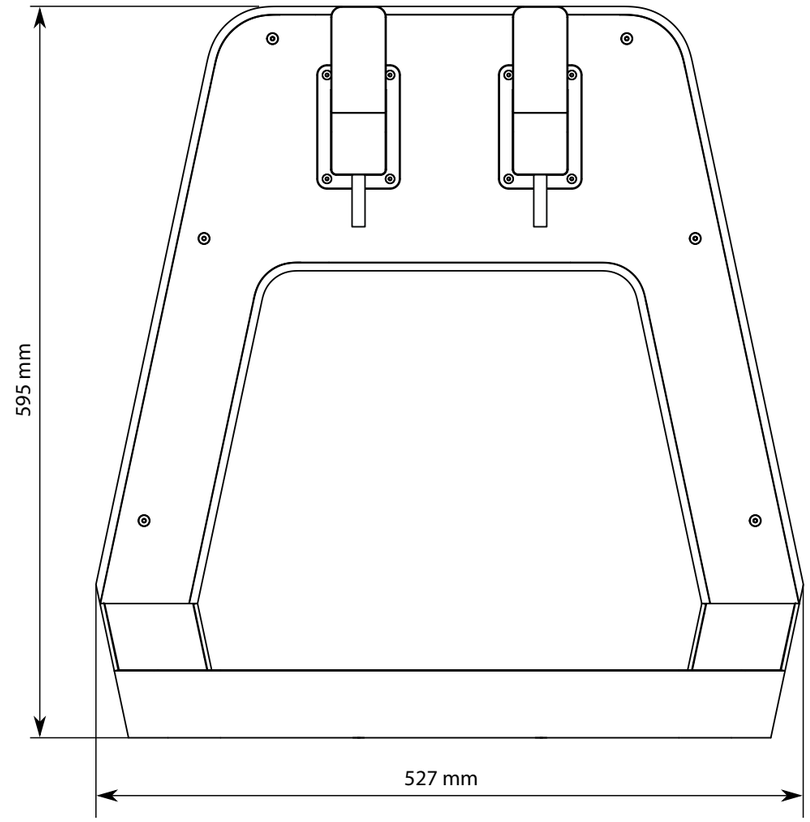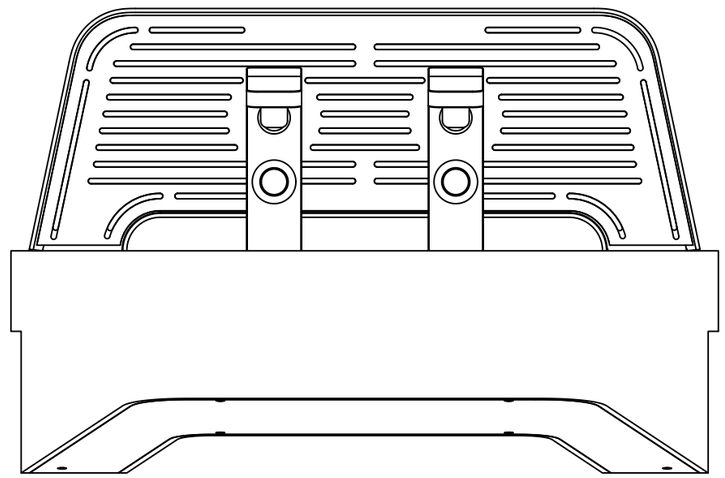
595 mm
527 mm