# Alambique 9 - Double Container

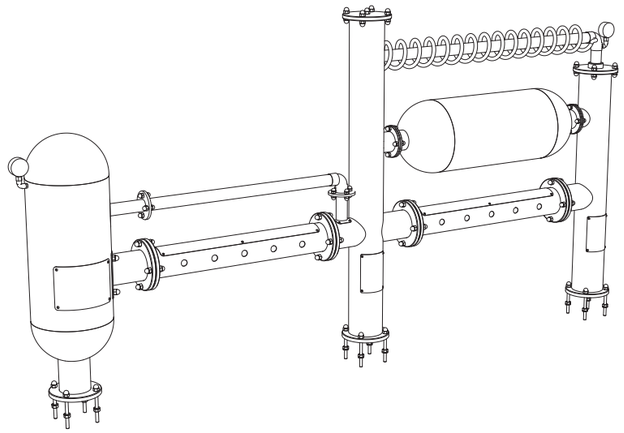

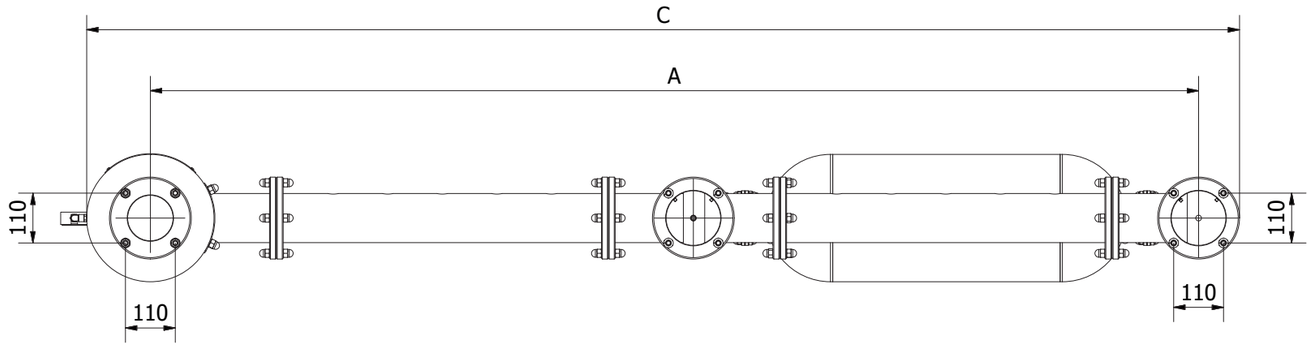


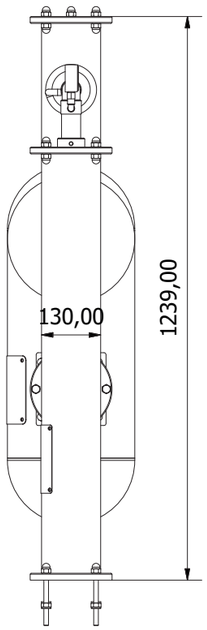


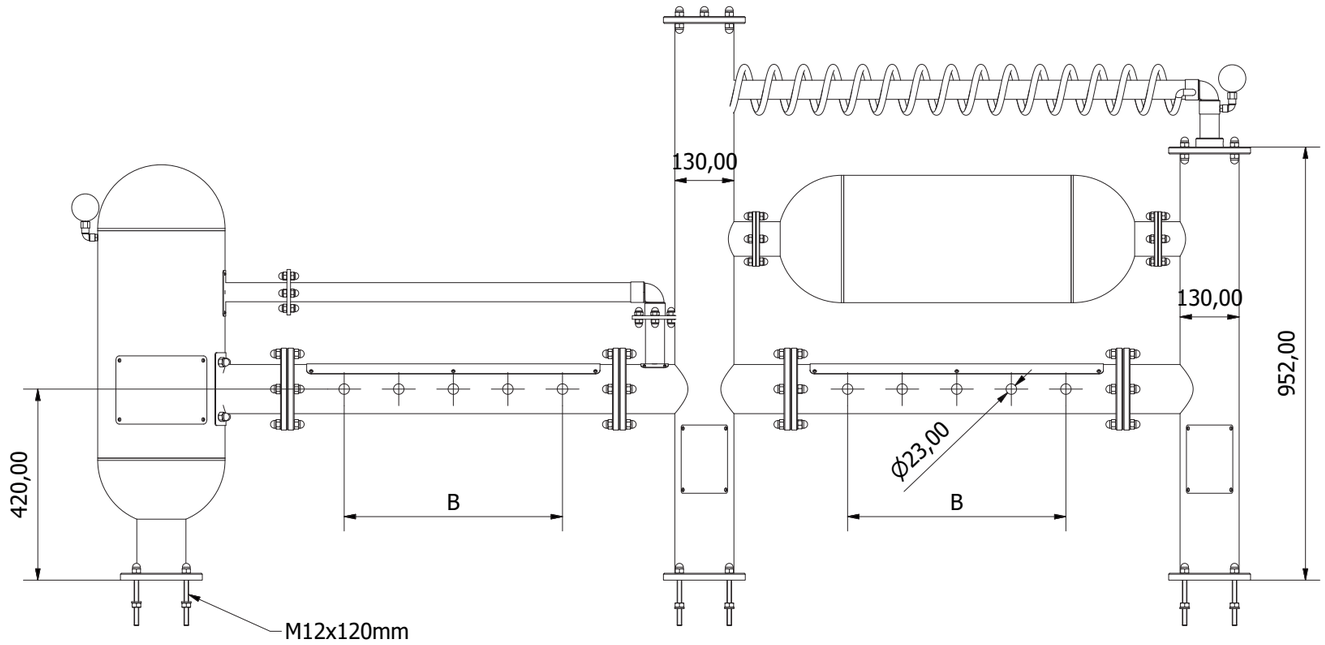


| VERTICAL TAP | | | |
|---|---|---|---|
| TAPS | A | B | C |
| 8 | 2340,00 | 450,00 | 2570,00 |
| 10 | 2340,00 | 480,00 | 2570,00 |
| 12 | 2340,00 | 500,00 | 2570,00 |
| | | | |
| | | | |
| | | | |

| HORIZONTAL TAP | | | |
|---|---|---|---|
| TAPS | A | B | C |
| 8 | 2340,00 | 450,00 | 2570,00 |
| 10 | 2340,00 | 480,00 | 2570,00 |
| 12 | - | - | - |
| | | | |
| | | | |
| | | | |

c/Castelló,7 Local 1 esq. c/Gaià, 1 - 08110 Montcada i Reixac - Barcelona - Spain
T. (+34) 93 565 01 63 - F. (+34) 93 565 01 64 - www.aplimet.es - info@aplimet.es