APLIMET

Grifo Tradicional

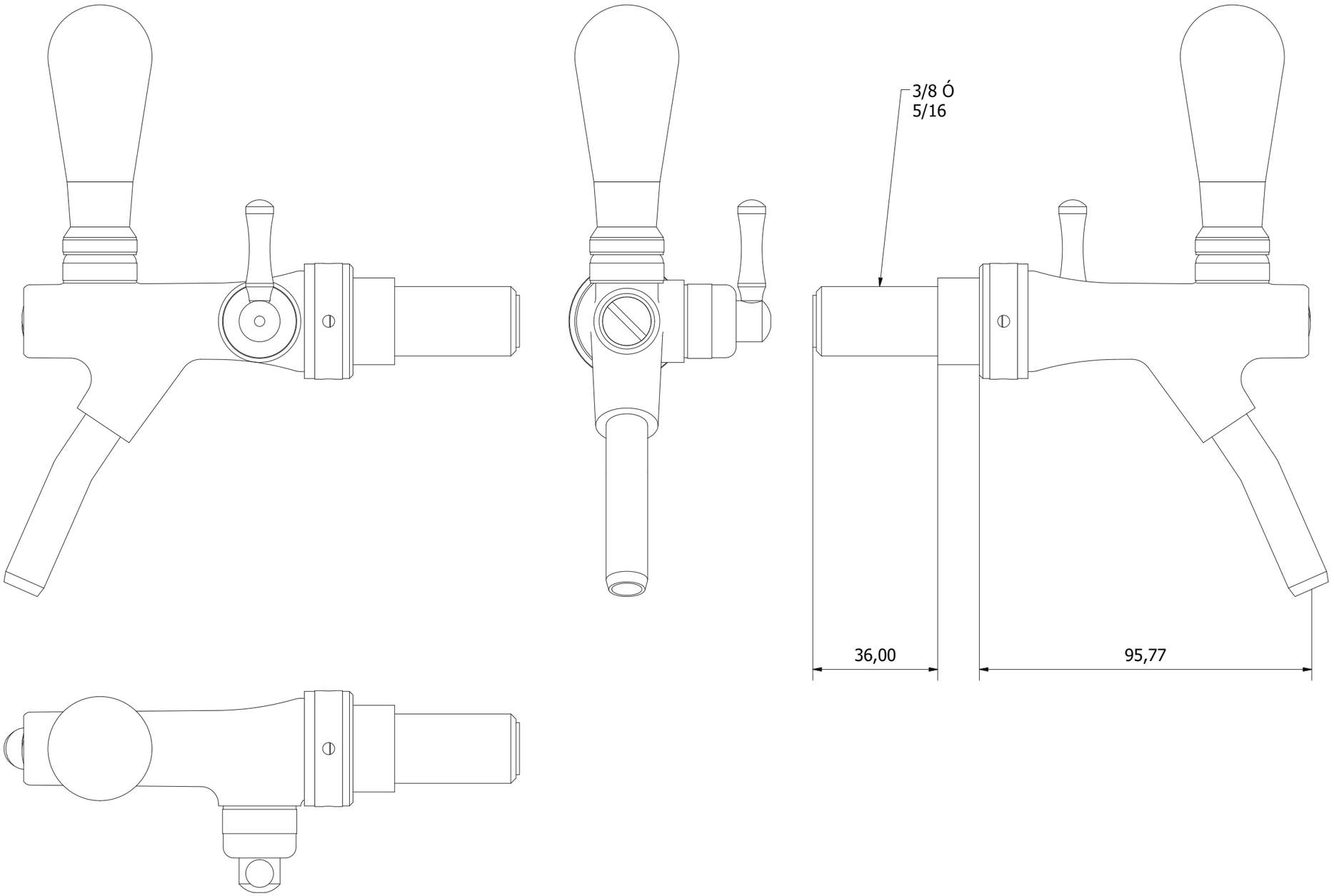

c/Castelló,7 Local 1 esq. c/Gaià, 1 - 08110 Montcada i Reixac - Barcelona - Spain
T. (+34) 93 565 01 63 - F. (+34) 93 565 01 64 - www.aplimet.es - info@aplimet.es